1.1 Mooduli mõõtmed

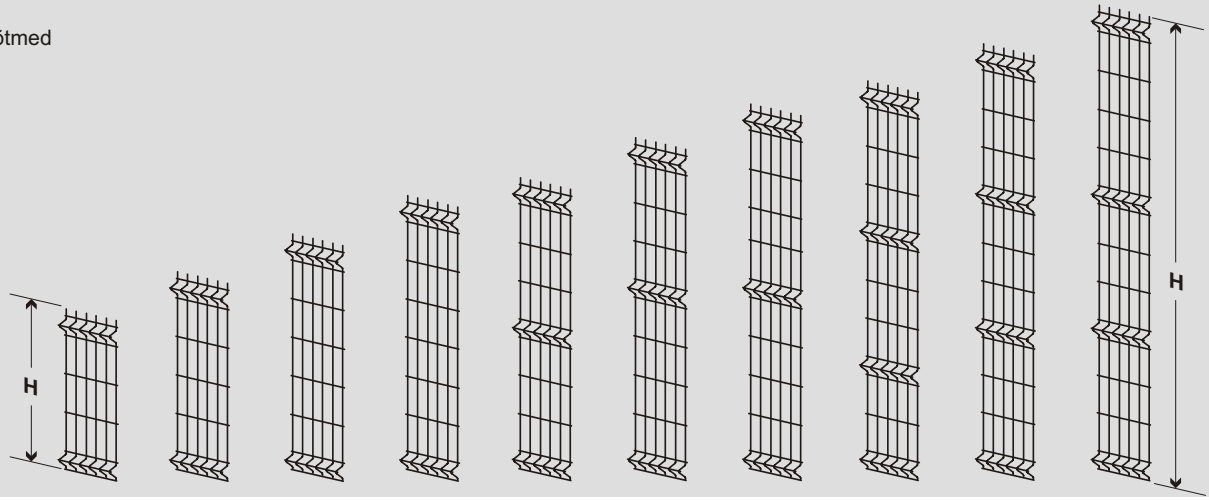

kõrgus

H =	830	1030	1230	1430	1530	1730	1930	2030	2230*	2430 mm

kõrgus	[mm]	830	1030	1230	1430	1530	1730	1930	2030	2230	2430
horisontaalne tugevdus	[tk]	2	2	2	2	3	3	3	4	4	4
horisontaal-traate	[tk]	8	9	10	11	13	14	15	17	18	19
paneeli kaal	[kg]	9,70	11,50	13,50	15,50	17,00	19,00	21,00	23,00	25,00	26,50
soovituslik posti kõrgus	[mm]	1200	1500	1700	1900	2000	2200	2600	2600	2800	3000

1.2 Paneeli külgvaade

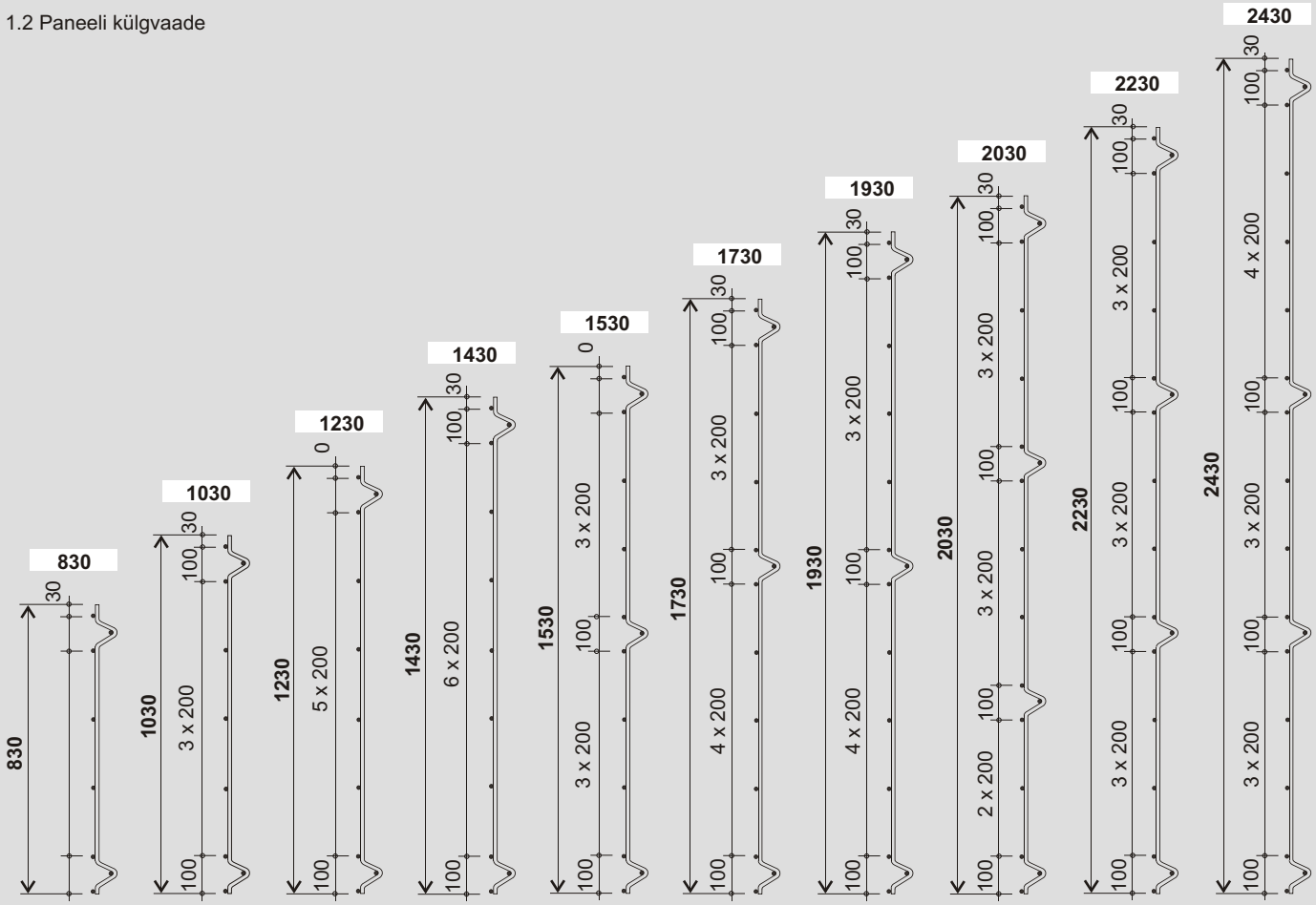

H =	830	1030	1230	1430	1530	1730	1930	2030	2230*	2430

* Ei ole laotoode

2. Paneeli tehnilised andmed

Joonisel on kujutatud H-1530 paneel.

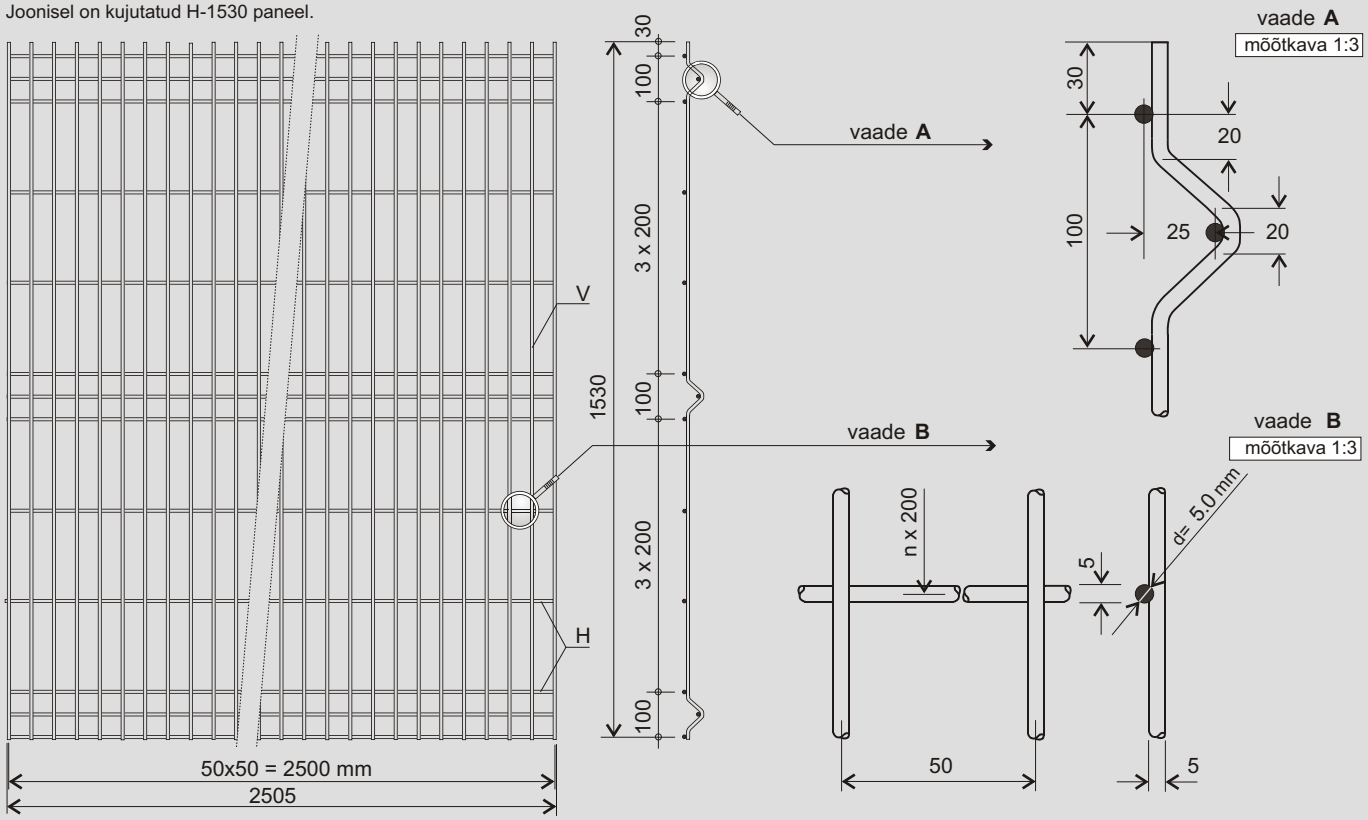

traadi diameeter	[mm]	(H) horisontaal = **5.0** mm (+/- 0.2)	(V) vertikaal = **5.0** mm (+/- 0.2)
silma suurus	[mm]	põhisilmal = **50 x 200** mm	tugevdusel = **50 x 50** mm
info	[-]	paneeli ühes otsas on 30mm varbid, vertikaaltraate on **51**tk	

3.1 Aiapaneeli U-kinnitus 40 x 60 mm postile

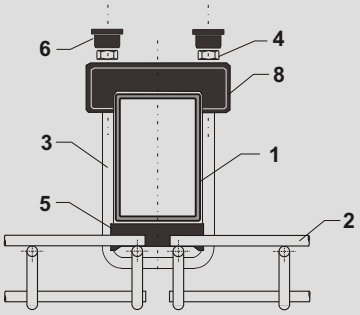

1 - post 40 x 60 x H [mm]
2 - aiapaneel
3 - U - klamber 40 x 60
4 - mutter M6
5 - plastik kinnitus
6 - peitekork mutrile
7 - postimüts 40 x 60
8 - plastik kinnitus

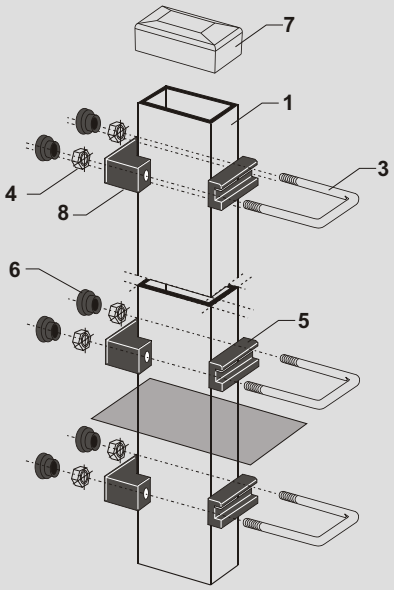

postide vahemaa	[m]	posti tsentritest = **2,515 - 2,525** m	
kinnituste arv	[tk]	olenevalt paneeli kõrgusest **2 - 4** tk	

(*) - postimüts 40 x 60 mm koos kõrvadega

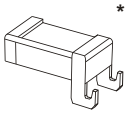

3.2 Aiapaneeli klamber 40 x 60 mm postile

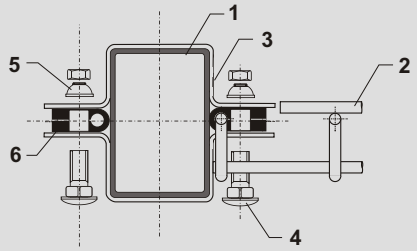

1 - post 40 x 60 x H [mm]
2 - aiapaneel
3 - klamber 40 x 60
4 - polt M8x25
5 - momentpeaga mutter
6 - plastik tihend
7 - postimüts 40 x 60 mm

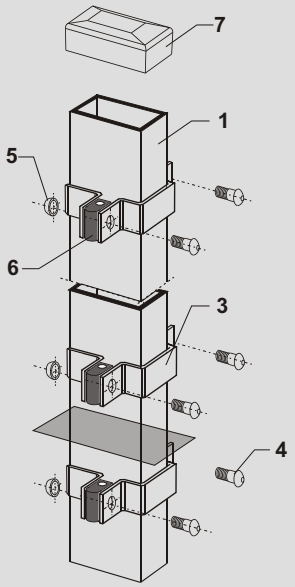

klambri tüübid	reaklamber / otsaklamber / nurgaklamber	
postide vahemaa	[m]	posti tsentritest = **2,58 - 2,60** m

mõõtkava 1:10

4. Alumiiniumist okastraadi hoidja*.

1 - alumiiniumist okastraadi hoidja 45 kraadi.

2 - post 40 x 60 mm (fragment)

material	[-]	alumiinium
traatide arv	[tk]	3 okastraati

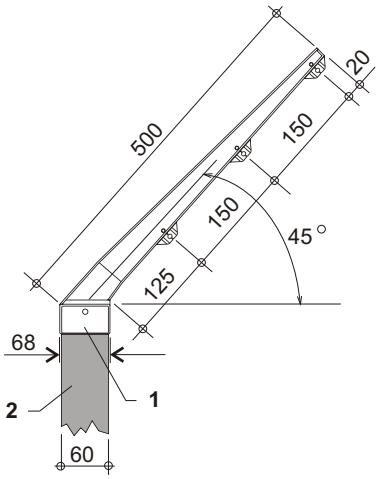

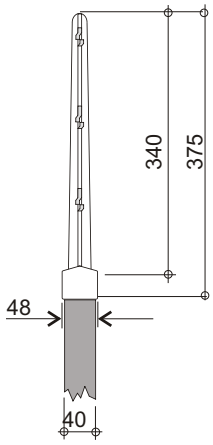

* kaup ei ole laotoode.

5. Aiapaneeli paigaldusjoonis.

mõõtkava 1:20

Joonisel on kujutatud H-1530 paneel.

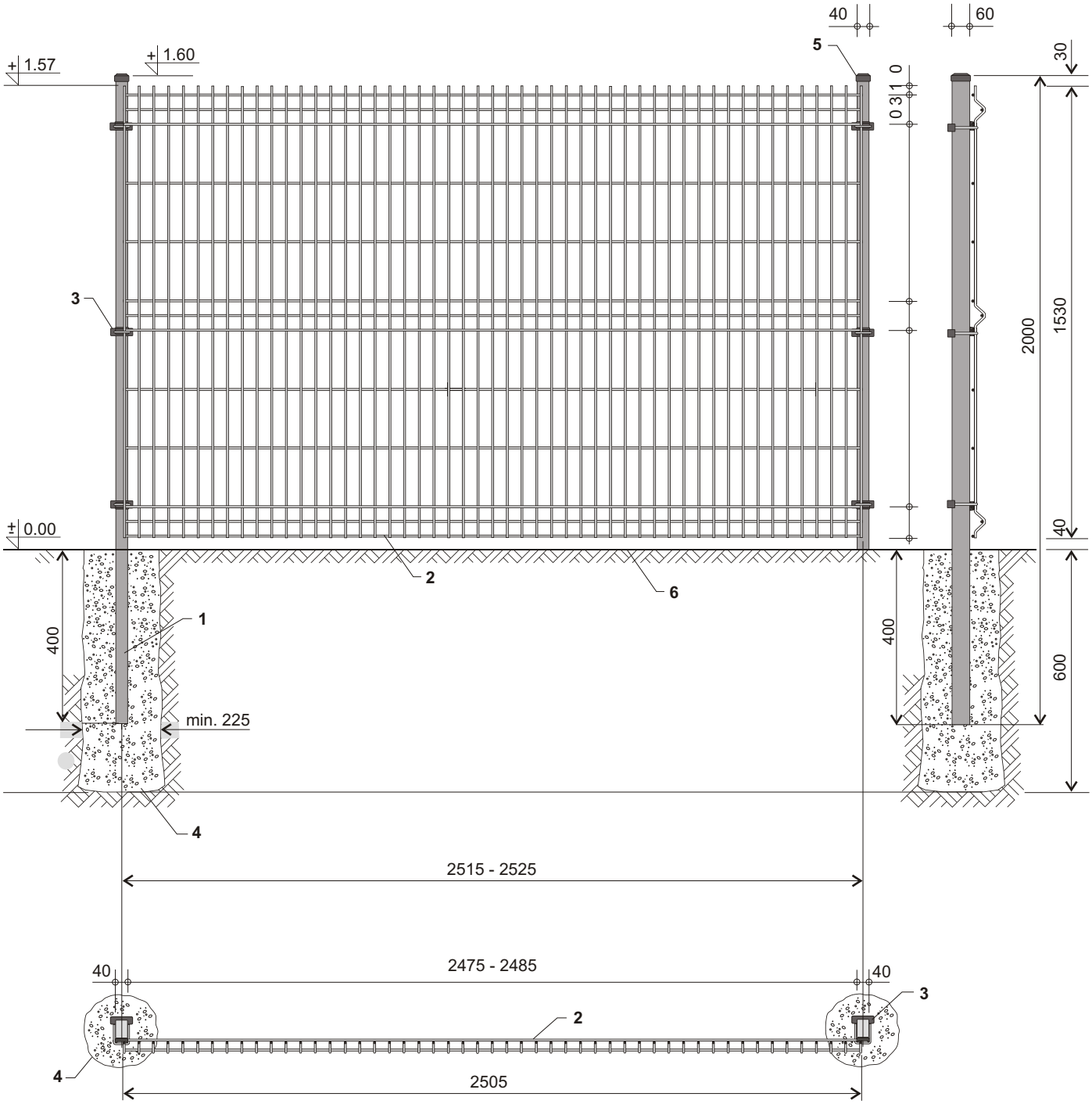

1-aiapost 40 x 60 mm
2-aiapaneel H-1530 x 2500 mm
3-aiapaneeli U-kinnitus 40 x 60 postile
4-aiaposti vundament (soovitatav minimaalne betooni mark B-15)
5-postimüts 40 x 60 mm
6-maapind